DENW096, Mönchengladbach-Rheydt, Hintergrund, vorstädtisches Gebiet

Abbildung 1: Mönchengladbach-Rheydt

Grundlagen der Standortwahl

Die Grundsätze der Standortwahl werden in Abschnitt 2.2 (Grundlagen der Standortwahl) beschrieben.

Beschreibung

Die Station steht am südwestlichen Rand des Mönchengladbacher Vorortes Rheydt auf einer Grünfläche neben einer Schule. Die BAB A61 verläuft etwa 1,5 km westlich der Station von Nord nach Süd. Das gesamte Stationsumfeld besteht aus Wohnbebauung.

Bezeichnung und Lage

Kurzname	MGRH
Langname	Mönchengladbach-Rheydt
Stationscode	DENW096
Gebietszuordnung	Mönchengladbach
Gebietscode	DEZJXX0013A
Bevölkerungszahl im Gebiet*	260925 (Stand: 2016)
Postleitzahl	41239
Ort	Mönchengladbach
Stadtteil	Rheydt
Straße	Urftstraße / Ecke Hubertusstraße
Gemeinde Kennziffer	Mönchengladbach 05116000
Koordinaten (ETRS89)	51.154 607 °Nord 6.425 61 °Ost
Höhe über NN	83 m
Betriebsstart	09.11.1999
Art der Messung	Messcontainer

*Quelle: IT.NRW, Düsseldorf, 2018

Klassifizierung

Standortklassifizierung*	Hintergrund
Umgebung*	vorstädtisches Gebiet
lokale Ausbreitungssituation	Aufgelockerte Bebauung
Höhe des Messeinlasses über dem Boden	Gase: 3.5 m Partikel: 4.0 m

*Klassifizierung gemäß der Komissionsentscheidung 2011/850/EU

Gemessene Parameter

Luftschadstoffe	Stickstoffoxide (NO_x) Stickstoffmonoxid (NO) Stickstoffdioxid (NO_2) Ozon (O_3) Feinstaub PM_{10}
Meteorologische Parameter	Druck Feuchte Niederschlag Stralungsintensität Temperatur Windgeschwindigkeit Windrichtung

(Stand September 2018)

Stationsinformationen im Internet

`https://www.lanuv.nrw.de/umwelt/luft/immissionen/messorte-und-werte/`

Kartenübersicht

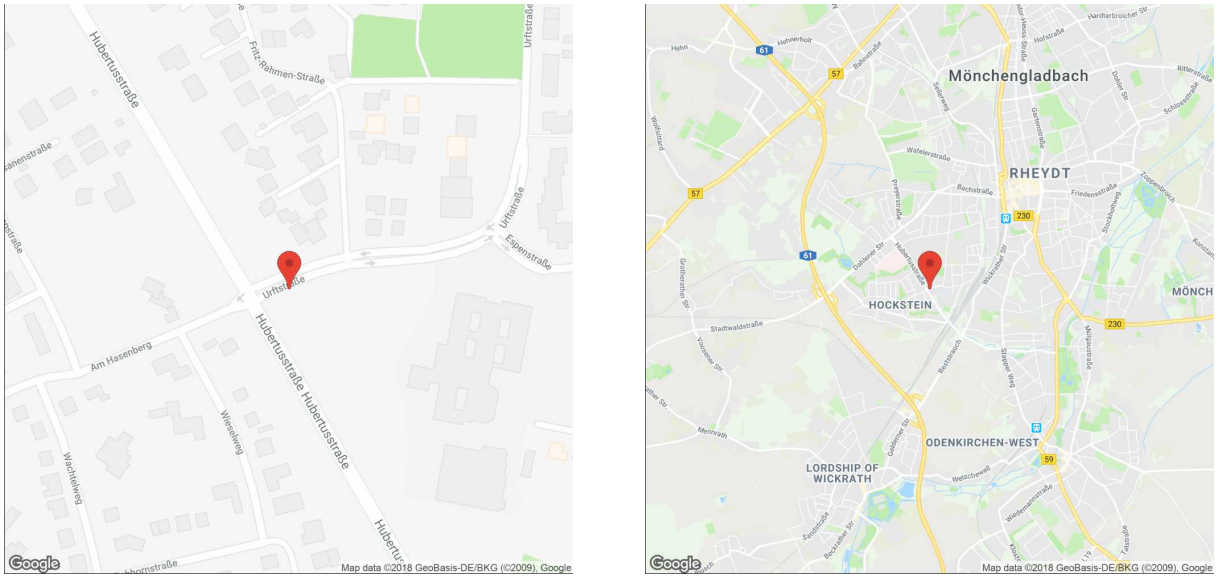

Abbildung 2: Kartenübersicht - Mönchengladbach-Rheydt

Schematische Darstellung

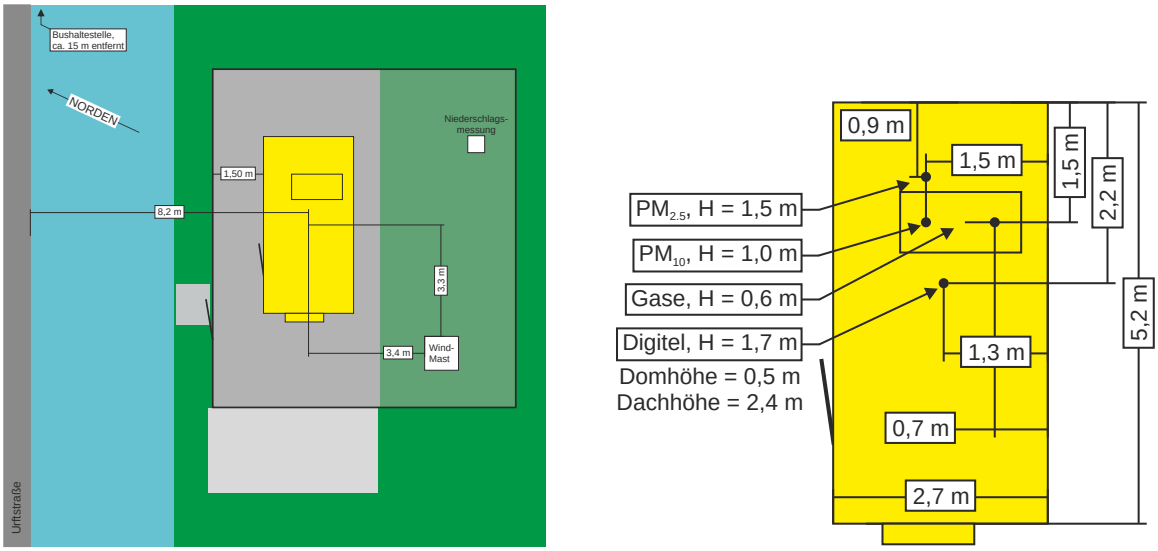

(a) Übersichtsskizze (b) Detailansicht Containerdach

Abbildung 3: Schematische Darstellung - Mönchengladbach-Rheydt

Bildliche Dokumentation

Abbildung 4: Mönchengladbach-Rheydt (August 2018)

Abbildung 5: Blickrichtung Norden (August 2018)

Abbildung 6: Blickrichtung Osten (August 2018)

Abbildung 7: Blickrichtung Süden (August 2018)

Abbildung 8: Blickrichtung Westen (August 2018)

Abbildung 9: Panorama Richtung Norden (August 2018)

Abbildung 10: Panorama Richtung Osten (August 2018)

Abbildung 11: Panorama Richtung Süden (August 2018)

Abbildung 12: Panorama Richtung Westen (August 2018)

Abbildung 13: Zusätzliche Ansicht - Mönchengladbach-Rheydt (August 2018)

Abbildung 14: Zusätzliche Ansicht - Mönchengladbach-Rheydt (August 2018)